ТермаСтіл®

МЕТАЛОСАЙДИНГ

«ЗРУБ ДЕРЕВ'ЯНИЙ»

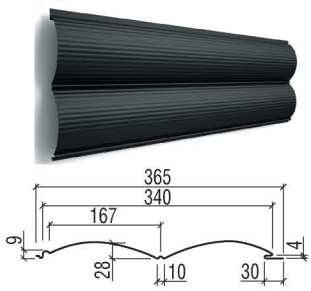

«КОРАБЕЛЬНА ДОШКА»

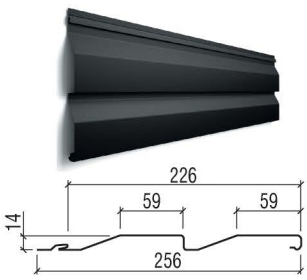

«Золотий дуб»

«Структурний дуб »

«Структурний золотий дуб»

«Структурний дуб двосторонній»

«Береза»

«Вільха»

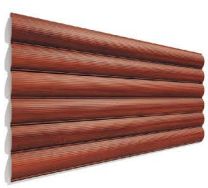
«Горіх»

«Структурний венге»

Найменування	Глибина	Ширина корисна	Довжина профілю	Товщина металу	Кріплення
«Зруб дерев'яний»	28±1 мм	340±2 мм	от 0,5 до 6, 0 м	сталь 0,4-0,5 мм	приховане
«Корабельна дошка»	14±1 мм	226±2 мм			

«ДОШКА»

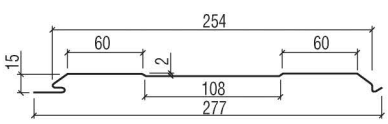

«ВЕРТИКАЛЬНИЙ, З МІКРОРІБЕРОМ»

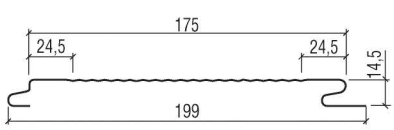

«ДОШКА БЕЗШОВНА»

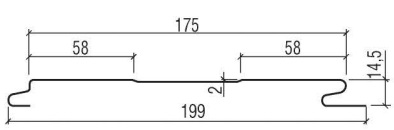

Найменування	Глибина	Ширина корисна	Довжина профілю	Товщина металу	Кріплення
«Дошка»	15±1 мм	254±2 мм	від 0,5 до 6,0 м	сталь 0,4-0,5 мм	приховане
«Вертикальний, з мікрорібером»	14,5±1 мм	175±2 мм			
«Дошка безшовна»	14,5±1 мм	175±2 мм			

ПОКРІВЕЛЬНІ СИСТЕМИ / ВОДОСТОК / СОФІТИ / ЄВРОШТАХЕТНИК

«ФАЛЬЦ»

з мікрорібером

без мікрорібера

Ширина корисна	Довжина профілю	Товщина металу	Кріплення
від 232±2 мм до 777±2 мм	від 0,5 м до 6 м	сталь 0,45-0,7 мм	приховане, клямер

«РОМБИ»

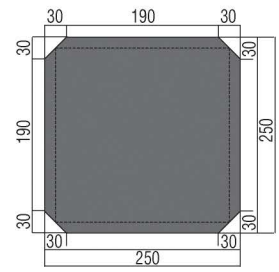

Ширина (мм)	Довжина (мм)	Товщина металу	Кріплення
від 220 ± 2 до 1220 ± 2	від 220 ± 2 до 3920 ± 2 (фасадн.) до 1220 ± 2 (покрів.)	сталь 0,45-0,7 мм	приховане, клямер

ВОДОСТІЧНА СИСТЕМА GAMRAT PVC

1. Жолоб покрівельний (довжина 3; 4 м)
2. Муфта жолоба
3. Водостічна зливна воронка
4. Кут внутрішній
5. Кут зовнішній
6. Кронштейн для жолоба
7. Заглушка жолоба (права)
8. Заглушка жолоба (ліва)
9. Заглушка жолоба (універсальна)
10. Водостічна труба (довжина 3; 4 м)
11. Муфта водостічної труби
12. Коліно 67,5°
13. Коліно дворозтрубне 67,5°
14. Хомут для водостічної труби
15. Ревізія
16. Трійник (кут відводу 67,5°)
17. Редукція водостічної труби
18. Зворотня редукція
19. Планка карнизного звісу з PVC

СОФІТИ МЕТАЛЕВІ

Без перфорації

Перфорований

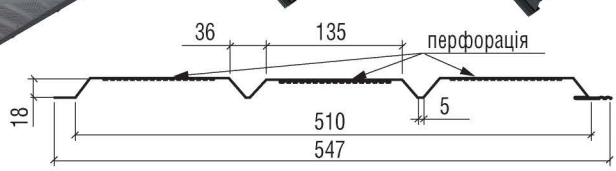

Загальна ширина: 547±2 мм
Корисна ширина: 510±2 мм
Довжина: до 6000 мм (для сайдинга)

Глибина: 18±1 мм
Кріплення: приховане

ЄВРОШТАХЕТНИК

тип 1

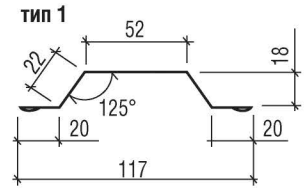

тип 2

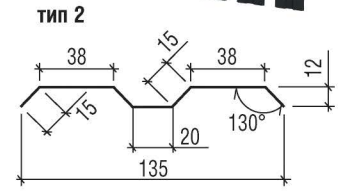

ФАСАДНІ СИСТЕМИ / ПРОФІЛІ

ТермаСтіл®

«КАСЕТИ»

«CLASSIC» ВІДКРИТОГО МОНТАЖУ

«ELITE» ЗАКРИТОГО МОНТАЖУ

Найменування	Ширина горизонтального і вертикального стику	Вентиляційний отвір (у нижньому краю касети)	Товщина металу	Кріплення
«Classic»	23 мм	овальні 6 х 30 мм	сталь 0,5-1 мм	видиме
«Elite»	30 мм			приховане

«РОМБИ»

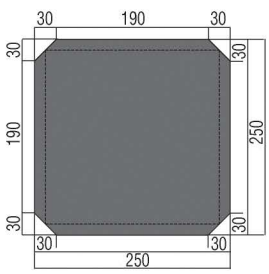

Ширина (мм)	Довжина (мм)	Товщина металу	Кріплення
від 220 ± 2 до 1220 ± 2	від 220 ± 2 до 3920 ± 2 (фасадн.) до 1220 ± 2 (покрів.)	сталь 0,5-0,7 мм	приховане, клямер

ПРОФІЛІ

Z-ПРОФІЛЬ

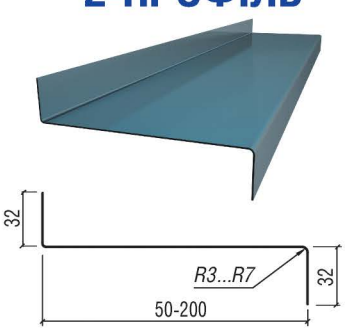

C-ПРОФІЛЬ

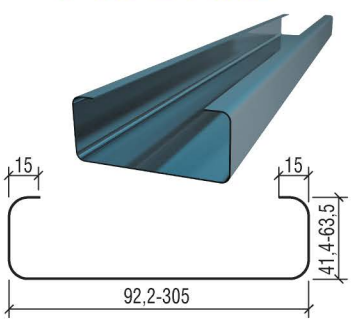

U-ПРОФІЛЬ

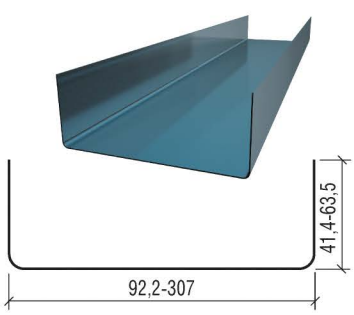

L-ПРОФІЛЬ

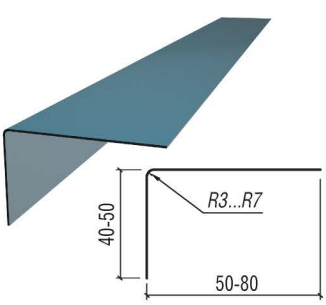

L-ПРОФІЛЬ ПОСИЛЕНИЙ

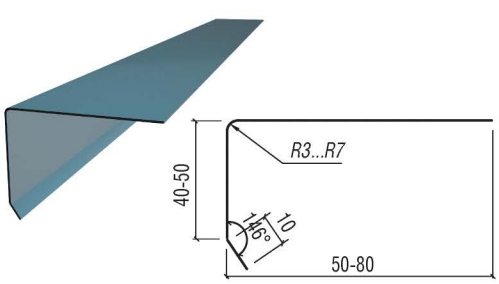

Ω -ПРОФІЛЬ

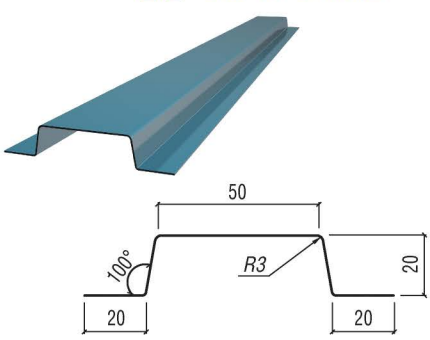

ПАНЕЛІ ФАСАДНІ

«ЛІБЕРТІ»

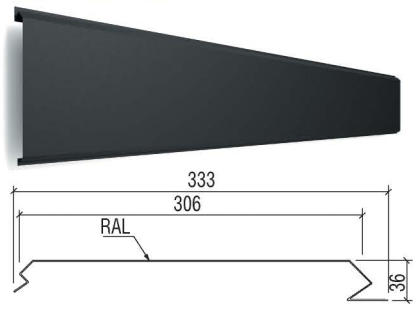

Загальна ширина: 333±2 мм
Корисна ширина: 306±2 мм
Довжина: 500-4000 мм (кратно 100 мм)
Глибина: 36±1 мм
Кріплення: видиме

«ЛІБЕРТІ БЕЗШОВНА»

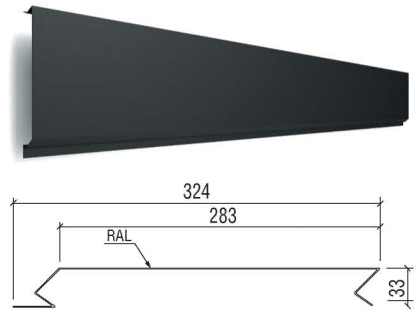

Загальна ширина: 324±2 мм
Корисна ширина: 283±2 мм
Довжина: 500-4000 мм (кратно 100 мм)
Глибина: 33±1 мм
Кріплення: видиме

«ЕЛЕГАНТ»

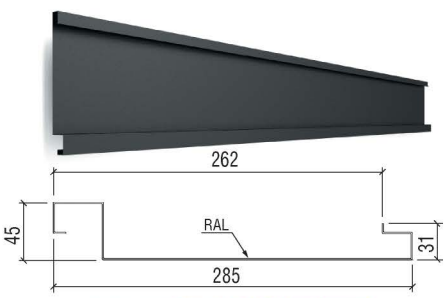

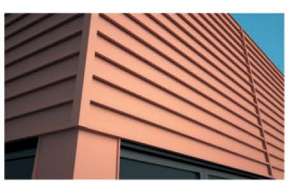

Загальна ширина: 285±2 мм
Корисна ширина: 262±2 мм
Довжина: 500-4000 мм (кратно 100 мм)
Глибина: 45±1 мм
Кріплення: видиме

«ДЕЖАВЮ»

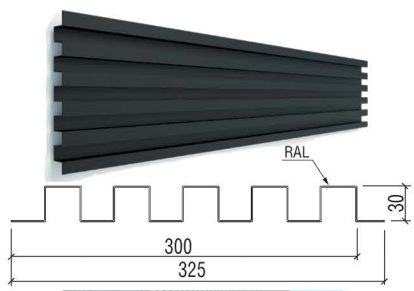

Загальна ширина: 325±6 мм
Корисна ширина: 300±6 мм
Довжина: 500-4000 мм (кратно 100 мм)
Глибина: 30±1 мм
Кріплення: видиме

«КОМПЛЕКТ»

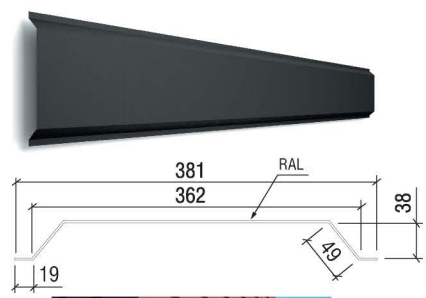

Загальна ширина: 381 мм
Корисна ширина: 362 мм
Довжина: 500-4000 мм (кратно 100 мм)
Глибина: 38 мм
Кріплення: видиме

«СТРЕЙТ»

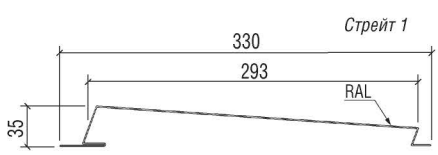

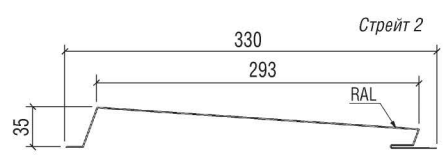

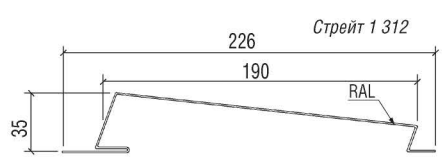

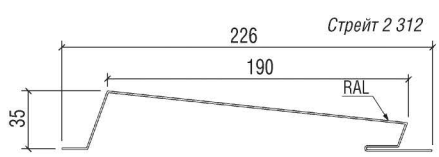

Загальна ширина: 330 або 226±2 мм
Корисна ширина: 293 або 190±2 мм
Довжина: 500-4000 мм (кратно 100 мм)

Глибина: 35 мм
Кріплення: приховане

КОМПЛЕКТУЮЧІ ВИРОБИ ТА АКСЕСУАРИ

ЗАХИСТ СТІНИ С3
Ширина штрипса 0,312

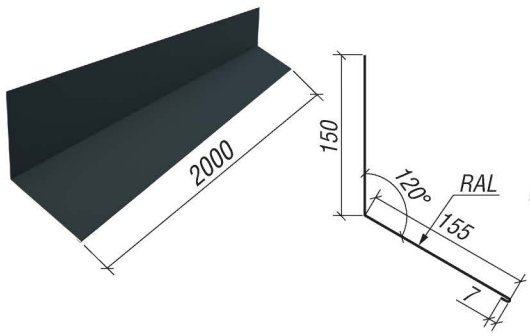

ВІТРОЗАХИСТ (ТИП 1) В31
Ширина штрипса 0,250

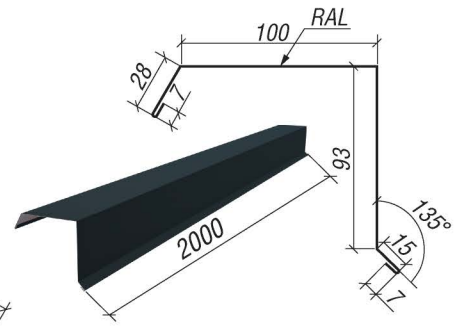

ВІТРОЗАХИСТ (ТИП 2) В32
Ширина штрипса 0,312

ВІТРОЗАХИСТ (ТИП 3) В33
Ширина штрипса 0,250

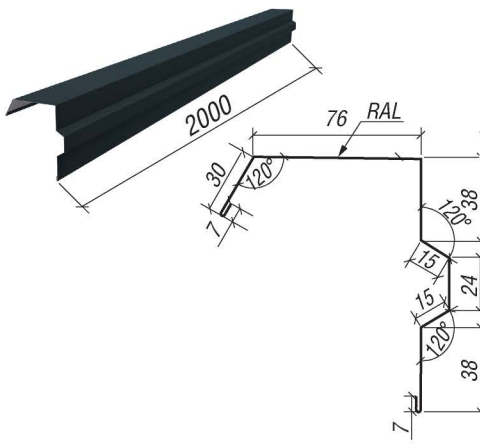

ЗАХИСТ КАРНИЗУ (ТИП 1) ЗК1
Ширина штрипса 0,156

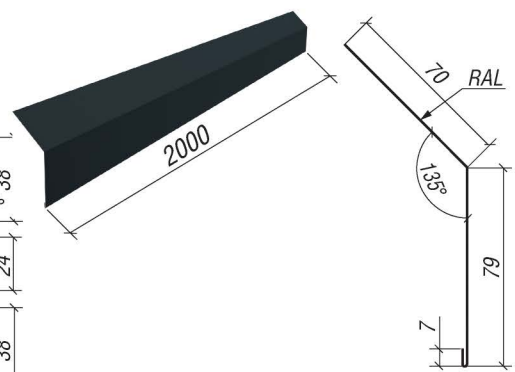

ЗАХИСТ КАРНИЗУ (ТИП 2) ЗК2
Ширина штрипса 0,250

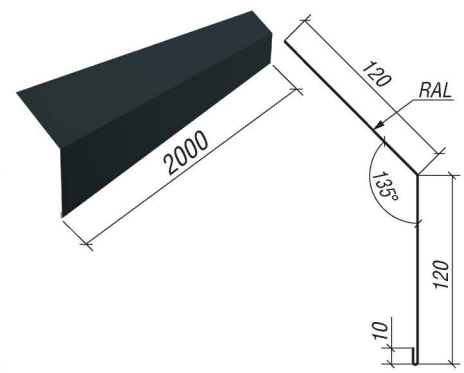

ЖОЛОБ (ТИП 1, ФІГУРНИЙ) ЖБ1
Ширина штрипса 0,625

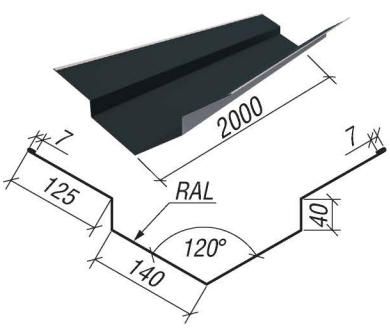

ЖОЛОБ (ТИП 2, ПЛОСКИЙ) ЖБ2
Ширина штрипса 0,416

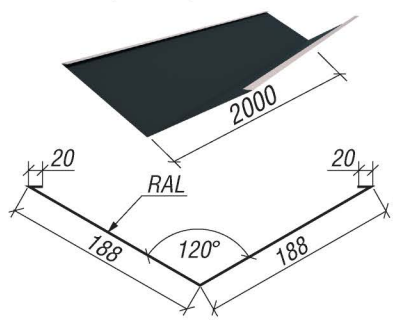

ЖОЛОБ (ТИП 3) ЖБ3
Ширина штрипса 0,625

НАКЛАДКА ДЕКОРАТИВНА НА ЖОЛОБ НЖД1
Ширина штрипса 0,312

НАКЛАДКА ДЕКОРАТИВНА НА ЖОЛОБ НЖД2
Ширина штрипса 0,312

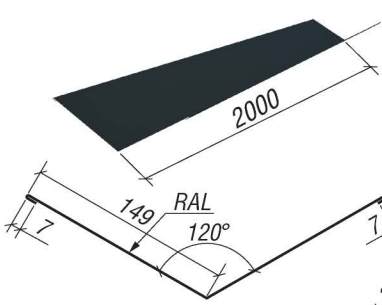

КОНИК ПЛОСКИЙ (ТИП 1) КП1
Ширина штрипса 0,416

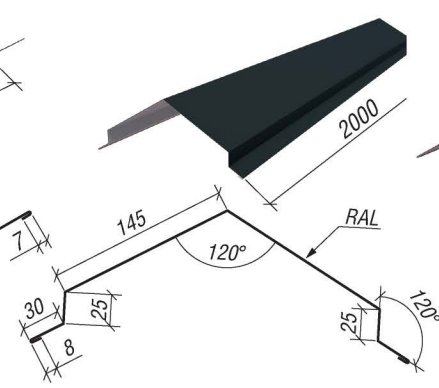

КОНИК ПЛОСКИЙ (ТИП 2) КП2
Ширина штрипса 0,249

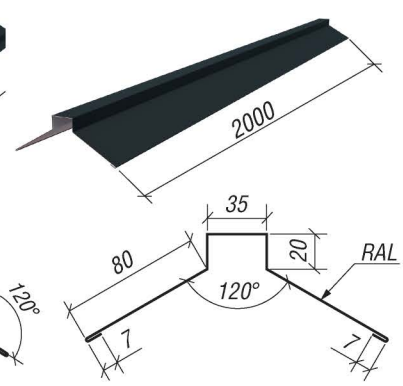

КОНИК ПЛОСКИЙ (ТИП 3) КП3
Ширина штрипса 0,312

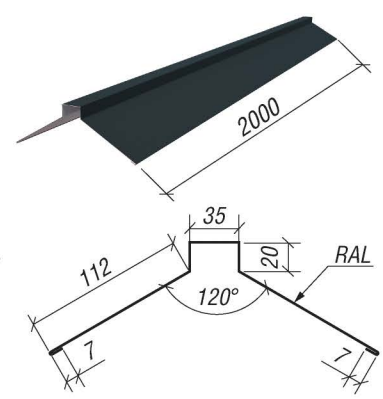

ТермаСтіл®

КОНИК ПЛОСКИЙ (ТИП 4) КП4

Ширина штрипса 0,312

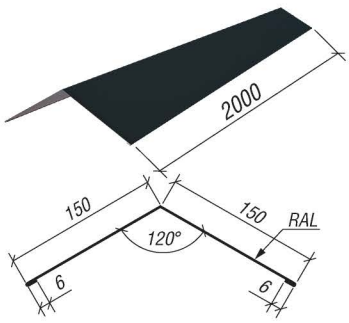

ПЛАНКА КОНИКА НАПІВКРУГЛА

НАПІВКОНИК ПЛОСКИЙ ПКП

Ширина штрипса 0,416

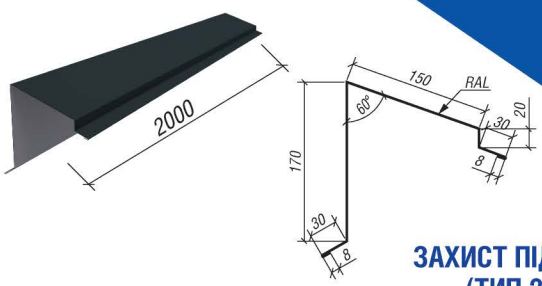

ЗАХИСТ ПІДВІКОННЯ (ТИП 2) ЗП2

СНІГОУТРИМУВАЧ З РЕБРОМ ЖОРСТКОСТІ СУ

Ширина штрипса 0,312

Ширина штрипса 0,104

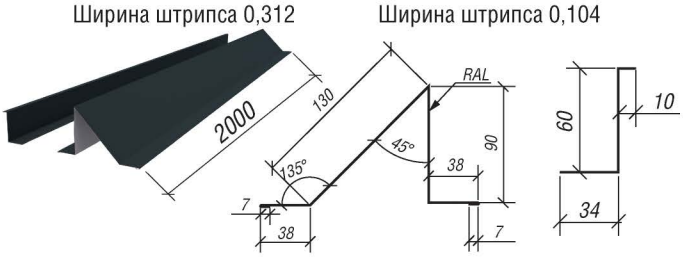

ЗАХИСТ ПІДВІКОННЯ (ТИП 1) ЗП1

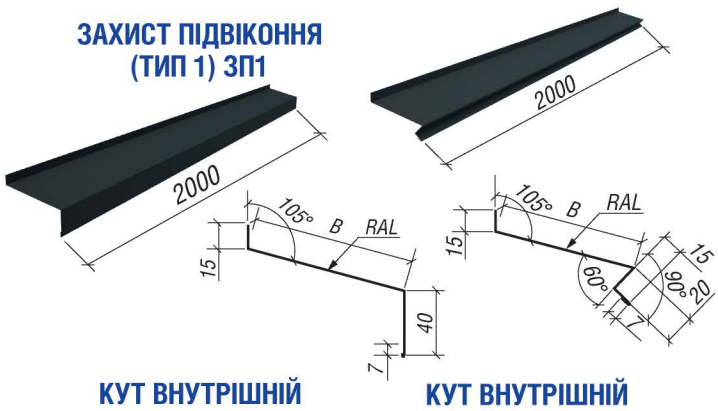

КУТ ЗОВНІШНІЙ (ТИП 1) К31

Ширина штрипса 0,208

КУТ ЗОВНІШНІЙ (ТИП 2) К32

Ширина штрипса 0,112

КУТ ВНУТРІШНІЙ (ТИП 1) КВ1

Ширина штрипса 0,208

КУТ ВНУТРІШНІЙ (ТИП 2) КВ2

Ширина штрипса 0,112

ВИРІВНЮЮЧИЙ ЛИСТ (ТИП 1) ВЛ1

Ширина штрипса 0,104

ВИРІВНЮЮЧИЙ ЛИСТ (ТИП 2) ВЛ2

Ширина штрипса 0,096

ПЛАНКА ЗАШИВКИ УНІВЕРСАЛЬНА ПЗУ

ПЛАНКА ПДО-10

Ширина штрипса 0,032

ПЛАНКА ПДО-14

Ширина штрипса 0,045

ПЛАНКА ПДО-18

Ширина штрипса 0,06

ПРОФНАСТИЛ

ТермаСтіл®

С-8
ТИП Ф

Найменування	Загальна ширина	Корисна ширина	Товщина металу	Висота хвилі	Довжина
С-8 (тип Ф)	1175 мм	1133 мм	0,4-0,55 мм	8 мм	від 0,2 до 6 м

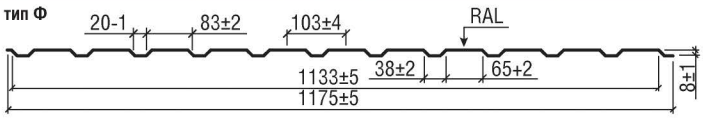

С-10
ТИП П

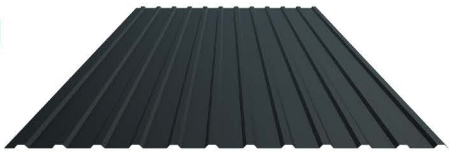

Найменування	Загальна ширина	Корисна ширина	Товщина металу	Висота хвилі	Довжина
С-10 (тип П, тип Ф)	1170 мм	1144 мм	0,4-0,55 мм	10 мм	від 0,4 до 6 м

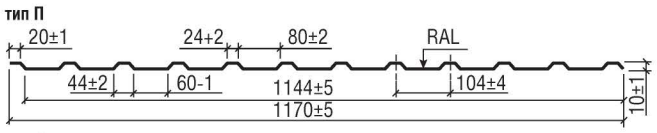

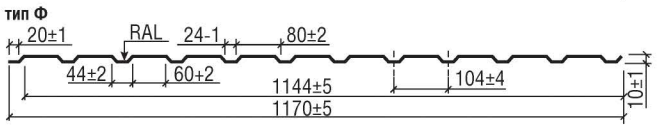

С-15

Найменування	Загальна ширина	Корисна ширина	Товщина металу	Висота хвилі	Довжина
С-15	1174 мм	1140 мм	0,4-0,55 мм	13 мм	від 0,5 до 6 м

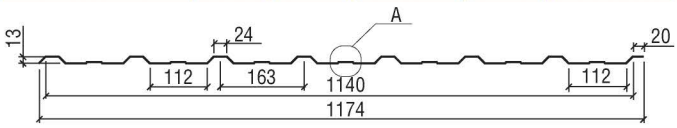

К-18

Найменування	Загальна ширина	Корисна ширина	Товщина металу	Висота хвилі	Довжина
К-18	1180 мм	1104 мм	0,4-0,55 мм	18 мм	від 0,4 до 8 м

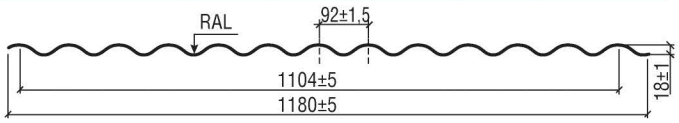

С-18
НОВИЙ ТИП П

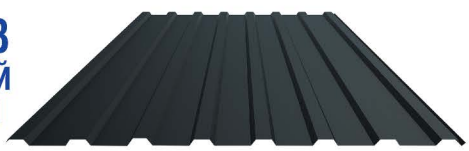

Найменування	Загальна ширина	Корисна ширина	Товщина металу	Висота хвилі	Довжина
С-18 Новий П з капілярною канавкою	1135 мм	1092 мм	0,4-0,55 мм	18 мм	від 0,5 до 8 м

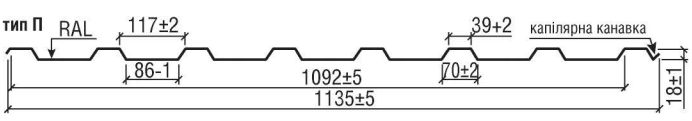

С-18
ТИП Ф

Найменування	Загальна ширина	Корисна ширина	Товщина металу	Висота хвилі	Довжина
С-18 (тип П, тип Ф)	1150 мм	1088 мм	0,4-0,7 мм	18 мм	від 0,5 до 8 м

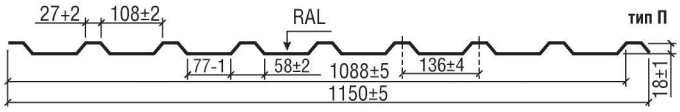

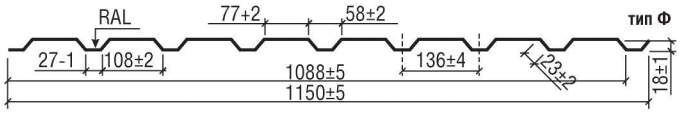

К-35

Найменування	Загальна ширина	Корисна ширина	Товщина металу	Висота хвилі	Довжина
К-35	1060 мм	1000 мм	0,4-0,7 мм	35 мм	від 0,5 до 10 м

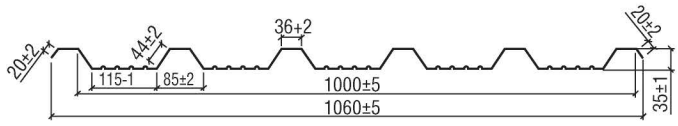

Н-44

Найменування	Загальна ширина	Корисна ширина	Товщина металу	Висота хвилі	Довжина
Н-44	1085 мм	1028 мм	0,45-0,7 мм	44 мм	від 0,5 до 12 м

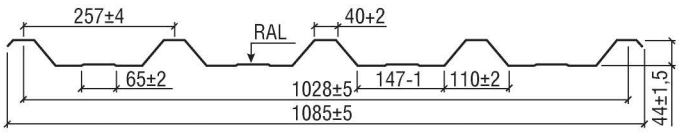

Н-57

Найменування	Загальна ширина	Корисна ширина	Товщина металу	Висота хвилі	Довжина
Н-57	1036 мм	1002 мм	0,45-0,7 мм	57 мм	від 0,5 до 12 м

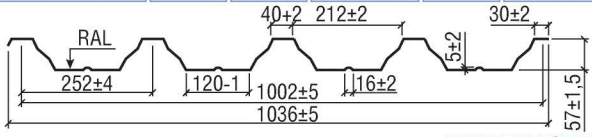

МЕТАЛОЧЕРЕПИЦЯ

«ВЕРОНА»

NEW

Ширина загальна	Ширина корисна	Товщина металу	Висота хвилі	Довжина
1205 мм	1142 мм	0,45-0,55 мм	20/25 мм	від 0,46 до 6,01м

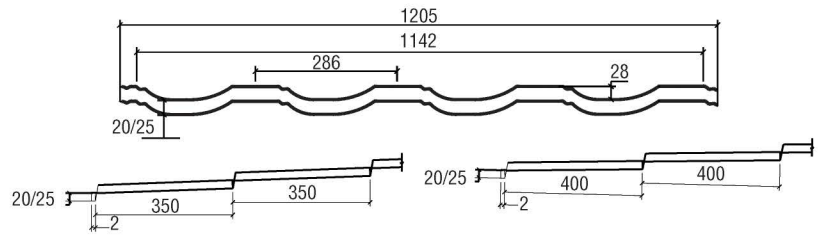

«ГРАДО»

Ширина загальна	Ширина корисна	Товщина металу	Висота хвилі	Довжина
1198 мм	1145 мм	0,45-0,55 мм	20, 25, 30, 35, 40 мм	від 0,46 до 6,01м

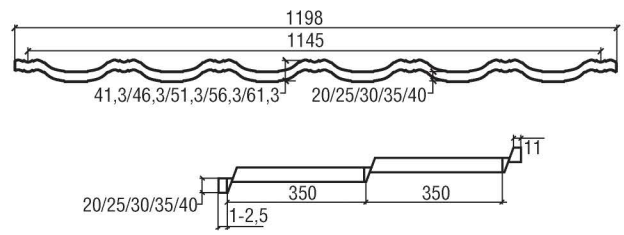

«ГРАДО» МОДУЛЬНА

Ширина загальна	Ширина корисна	Товщина металу	Висота хвилі	Загальна довж.	Корисна довж.	Довжина модуля
1198 мм	1145 мм	0,45-0,55 мм	20, 25, 30, 35, 40 мм	712/812 мм	700/800 мм	350/400

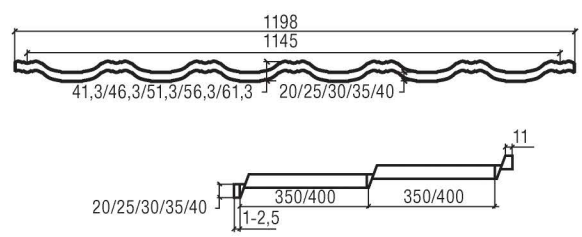

«АНТІБ»

Ширина загальна	Ширина корисна	Товщина металу	Висота хвилі	Довжина
1195 мм	1108 мм	0,45-0,55 мм	24 мм	від 0,46 до 6,01м

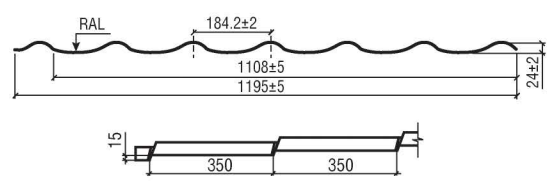

«ТРЕВІЗО»
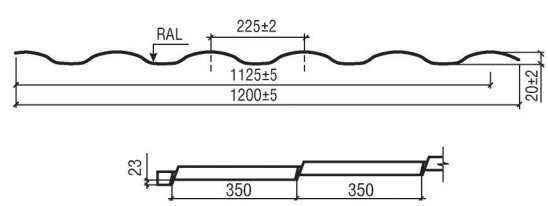
Ширина загальна	Ширина корисна	Товщина металу	Висота хвилі	Довжина
1200 мм	1125 мм	0,45-0,55 мм	20 мм	від 0,46 до 6,01м